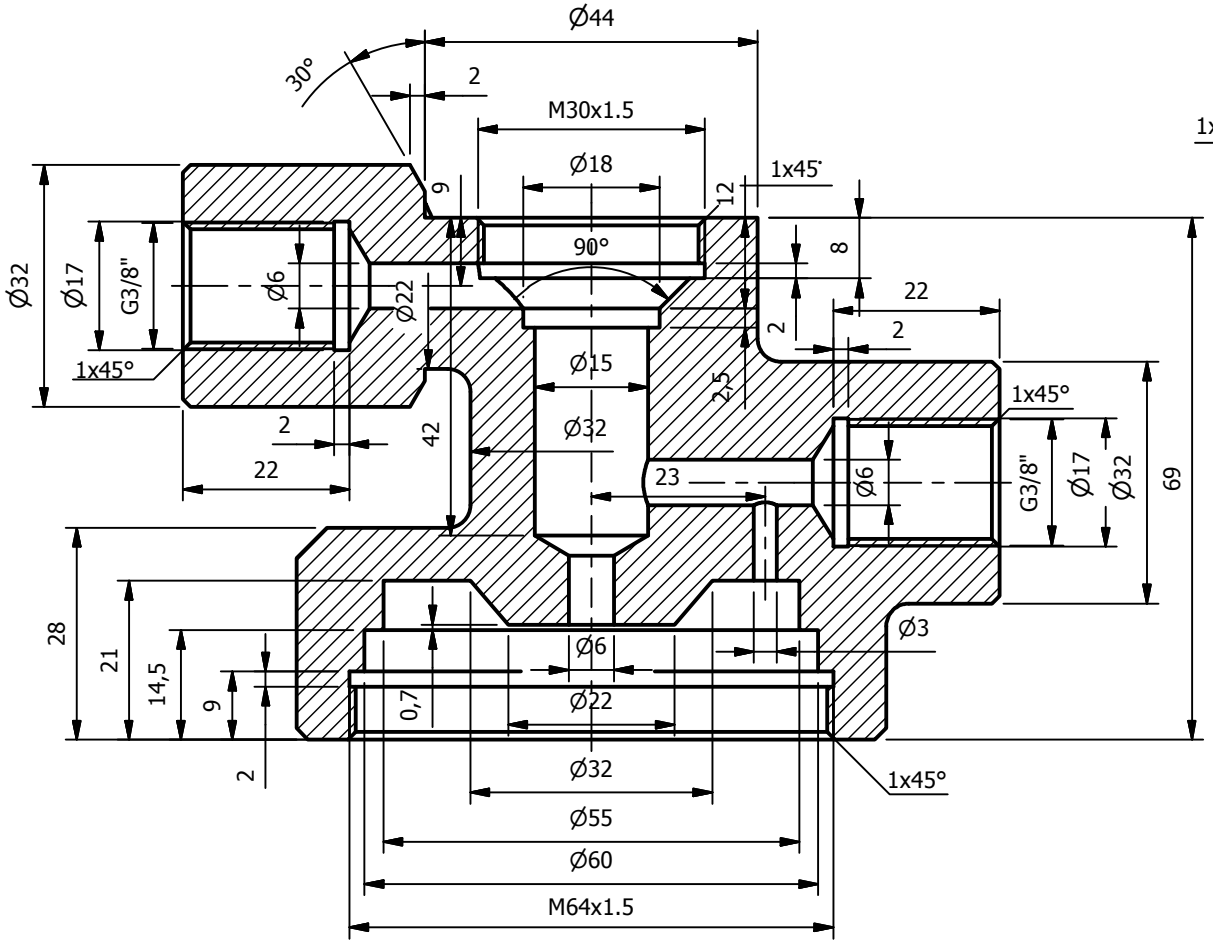

Vedere din A

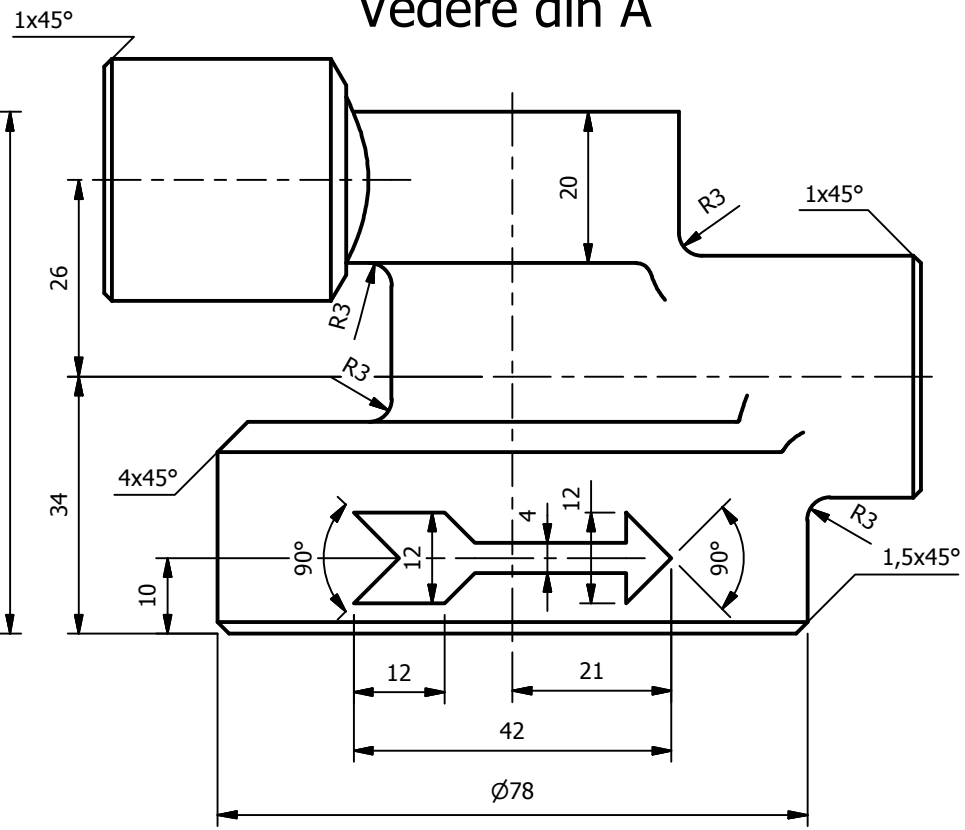

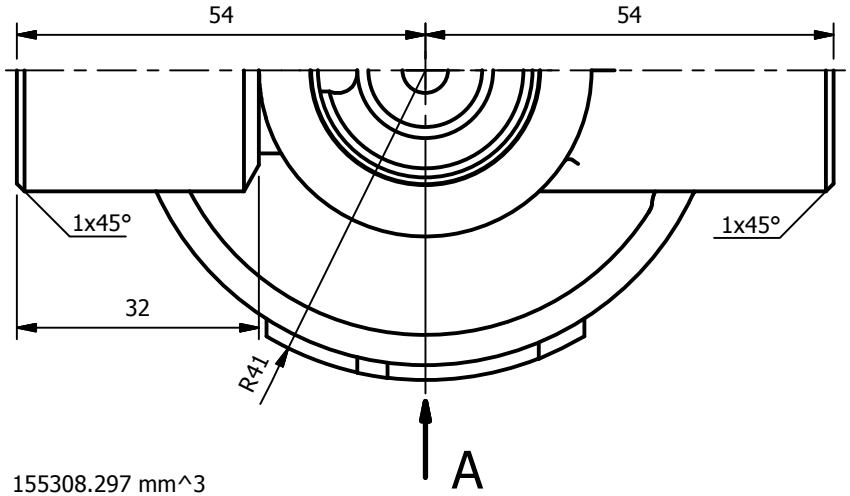

155308.297 mm^3